SUFITY LISTWOWE
LINEAR METAL CEILINGS

PUNTO PRUSZYŃSKI

www.punto.pl

CHARAKTERYSTYKA OGÓLNA

Sufity listwowe Punto składają się z paneli listwowych montowanych do stropu za pośrednictwem szyn montażowych (trawerszyn). Panele produkowane są w trzech typach i szerokościach od 84 do 300 mm. Lamele profilowane są na zimno z blach stalowych oraz aluminiowych. W zależności od typu listwy i trawerszyny można budować sufity zamknięte lub otwarte. Wszystkie listwy nadają się zarówno do zastosowań wewnętrznych w pomieszczeniach biurowych, handlowych, korytarzach jak również na zewnątrz jako podsufitki pod okapy i zadaszenia, sufity wiat, okładziny elewacyjne. Panele nadają się idealnie do stosowania w pomieszczeniach o podwyższonej wilgotności np. łazienki, pomieszczenia produkcyjne. Wyroby są zgodne z Aprobatą Techniczną Instytutu Techniki Budowlanej AT-15-6163/2016 oraz posiadają Atest Higieniczny Państwowego zakładu Higieny.

GENERAL CHARACTERISTICS

Punto Linear Metal Ceilings are made of linear panels mounted on mounting rails- carriers. Panels are manufactured in three types and width ranging from 84 to 300mm in cold profiling process and are made of steel and aluminum. Depending on type and carrier sort, closed or open ceilings can be made. All panels can be used for internal (office, comercial areas, corridors) and external use (headlining for overhangs and roofings, shed ceilings, elevations lining). Our panels fits perfectly for internal space with high humidity (bathrooms, manufacturings halls). All products are compatible with Research Institute AT-15-6163/2016 and have been certified by the National Institute of Hygiene.

SPIS TREŚCI *CONTENTS*

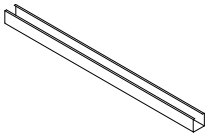

TYP C/35 *TYPE C/35* 4

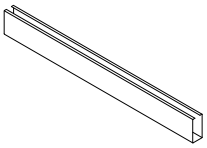

TYP “C/65” *TYPE “C/65”* 5

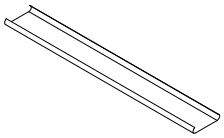

TYP “S” *TYPE “S”* 6

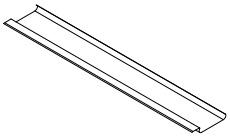

TYP S/C *TYPE S/C* 8

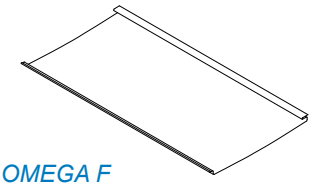

TYP OMEGA F *TYPE OMEGA F* 9

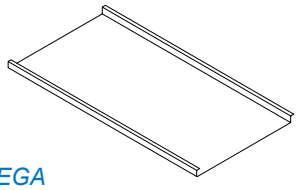

TYP OMEGA *TYPE OMEGA* 10

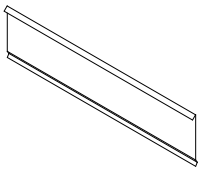

TYP “J” *TYPE “J”* 12

TYP C/35 *TYPE C/35*

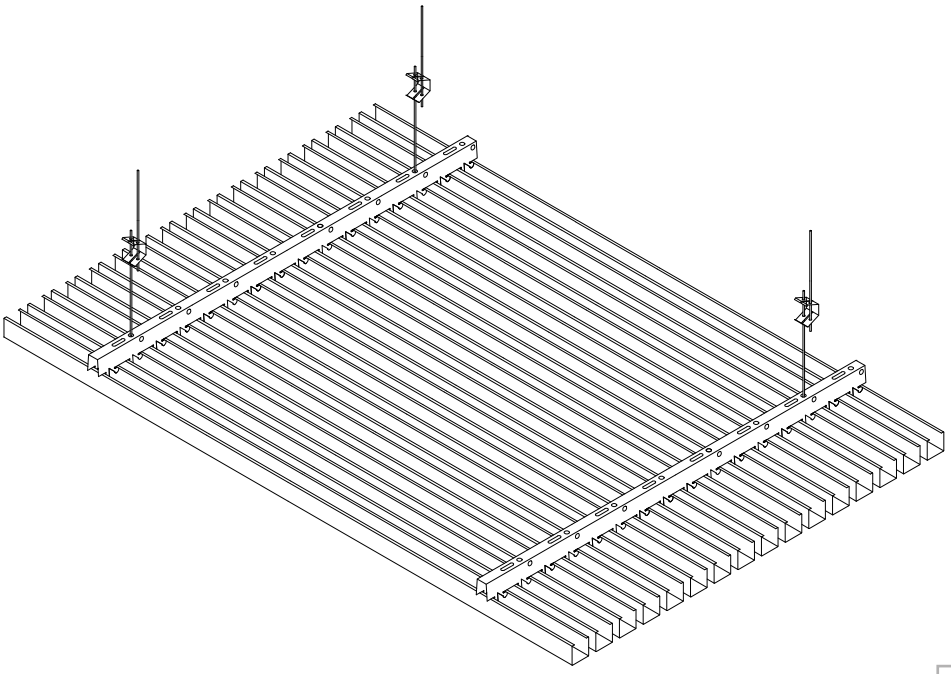

Panele C-35 produkowane są z aluminium powlekanego powłokami poliestrowymi. Ta drobnowymiarowa listwa szerokości 35 mm nadaje nowoczesny i delikatny wygląd sufitu. Świetnie komponuje się z zabudową z płyt gipsowo kartonowych. Dzięki niewielkim wymiarom może być stosowana również w małych pomieszczeniach (łazienki, wiatrołapy).

C-35 panels are made of polyester-coated aluminium. This 35mm-wide panel gives your ceiling a modern and delicate look. It integrates well with plasterboard constructions. Small dimensions make it suitable for small rooms (bathrooms, halls).

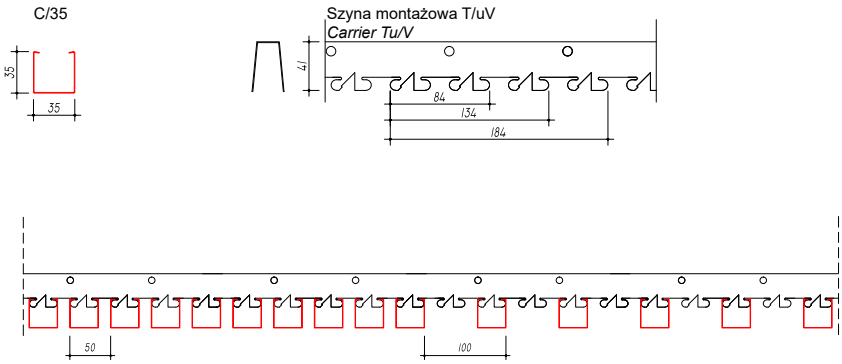

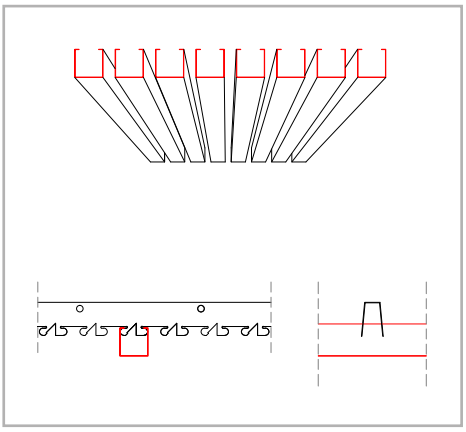

Typ listwy *Panel type*	Szerokość listwy *Panel width*	Materiał *Material*	Zastosowanie *Application*	Trawerszyna *Carrier*
C/35	35 mm	aluminium/stal *aluminum/steel*	wewn. i zewn. *interior and exterior*	Tu/V

TYP C/65 *TYPE C/65*

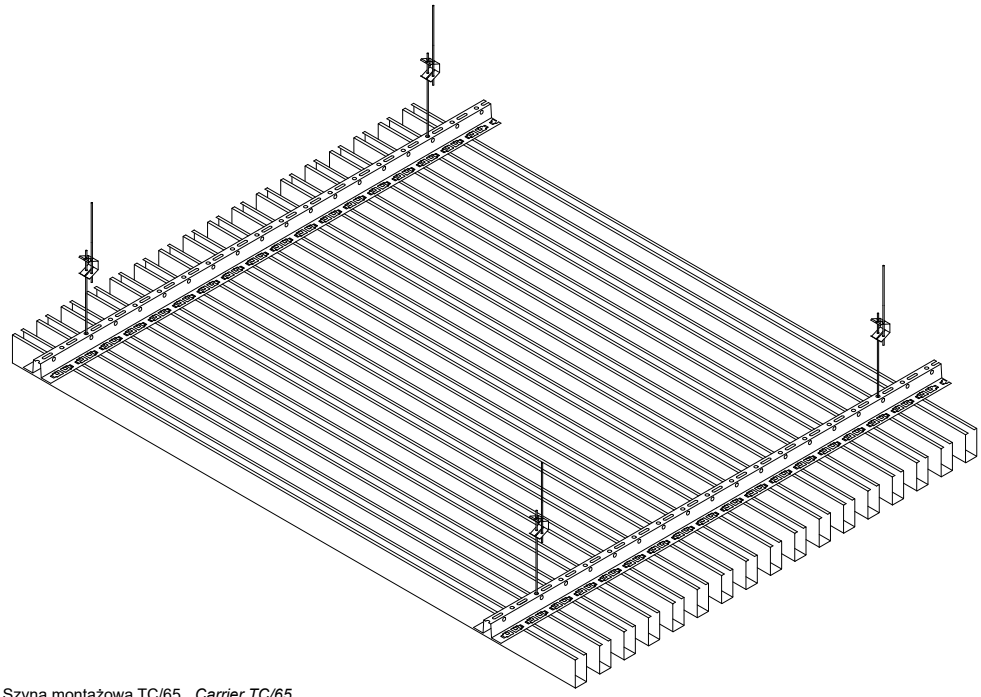

Panele C/65 profilowane są z blach aluminiowych i stalowych pokrytych powłokami poliestrowymi. Listwy montowane mogą być w rozstawach osiowych 65, 80, 100 mm tworząc otwarte sufity w układzie liniowym. Panele dostarczamy w maksymalnych długościach 6 m w szerokiej gamie kolorystycznej, również z powłokami imitującymi drewno.

C/65 panels are profiled from aluminum and steel sheets covered with polyester coatings. The slats can be mounted in axial spacings 65, 80, 100 mm creating open ceilings in a linear arrangement. We supply panels in maximum lengths of 6 m in a wide range of colors, also with wood imitation coatings.

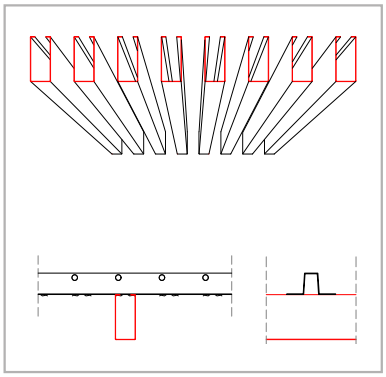

Szyna montażowa TC/65 *Carrier TC/65*

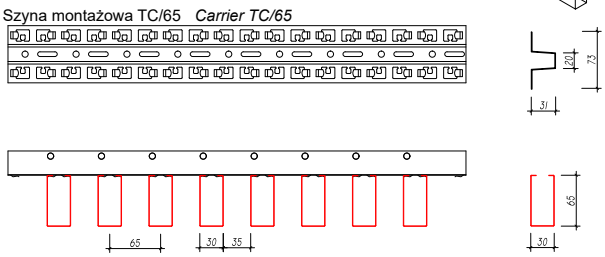

Szyna montażowa TC/80 *Carrier TC/80*

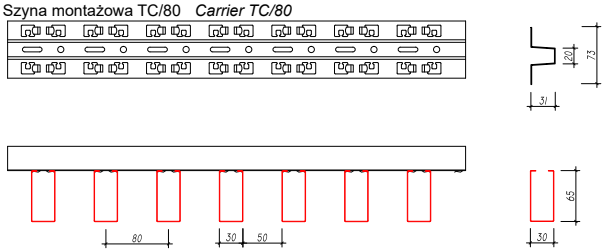

Szyna montażowa *TC/100 Carrier TC/100*

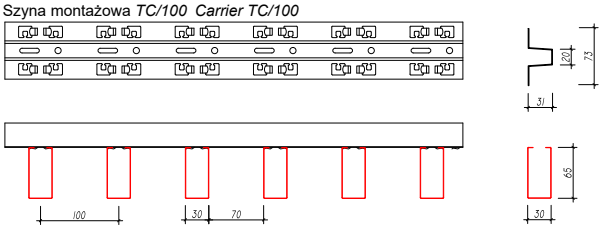

Typ listwy *Panel type*	**Szerokość listwy** *Panel width*	**Materiał** *Material*	**Zastosowanie** *Application*	**Trawerszyna** *Carrier*
C/65	30 mm	aluminium/stal *aluminum/steel*	wewn. *interior*	TC/65

PANELE TYP “S” *S TYPE PANELS*

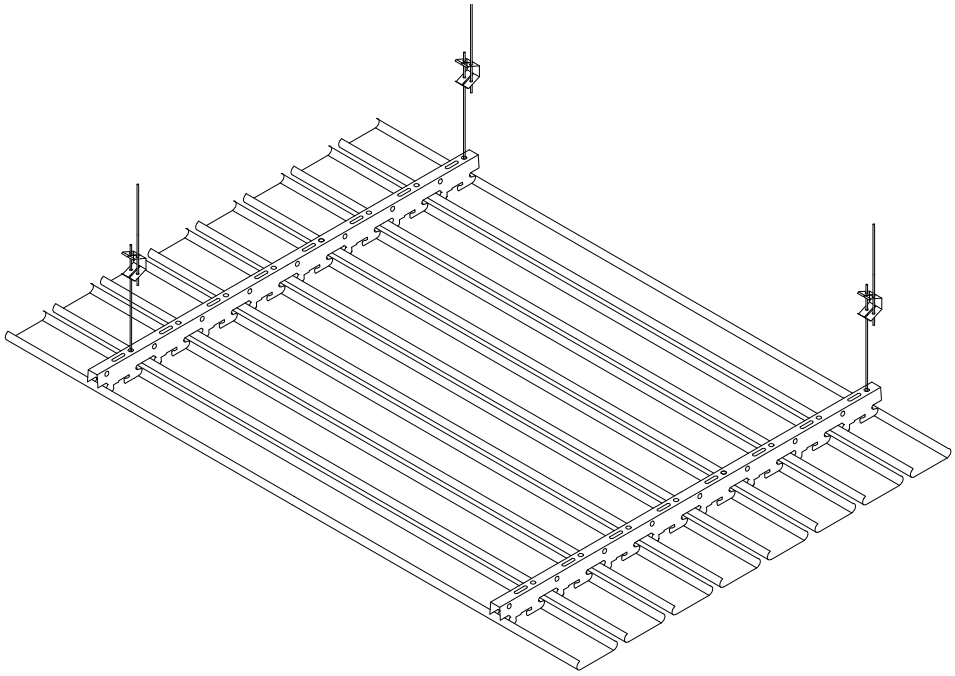

Panele typ „S” są montowane zatrzaskowo na szynach montażowych (trawerszynach). Okładziny zbudowane z elementów tego rozwiązania są w pełni demontowalne (istnieje możliwość wypięcia dowolnej listwy np. w celu wymiany lub dostępu do przestrzeni nad sufitem). Zestaw daje możliwość budowy przegród zamkniętych lub otwartych (ze szczeliną na połączeniu listew) oraz łączenia paneli różnej szerokości na jednej trawerszynie.

“S” type panels are snap-fit onto mounting carriers. Linings made from these elements can be fully dismounted (any panel can be removed, e.g. in order to replace it or gain access to the area over the ceiling). This set allows to build closed or open baffles (with grooves at slat linking) and to link panels with different width on one carrier.

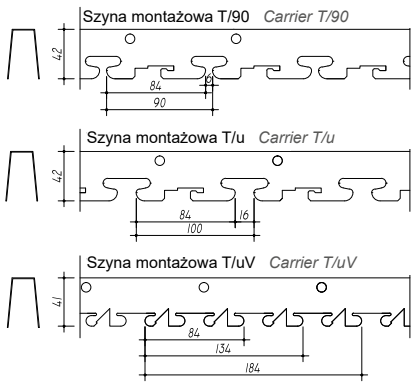

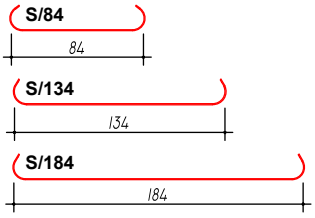

Typ listwy *Panel type*	**Szerokość listwy** *Panel width*	**Materiał** *Material*	**Zastosowanie** *Application*	**Trawerszyna** *Carrier*
S/84	84	aluminium *aluminum*	wewn. i zewn. *interior and exterior*	Tu, T/90, Tu/V
S/134	134	aluminium *aluminum*	wewn. i zewn. *interior and exterior*	Tu/V
S/184	184	aluminium *aluminum*	wewn. i zewn. *interior and exterior*	Tu, Tu/V

PANELE TYP “S” *S TYPE PANELS*

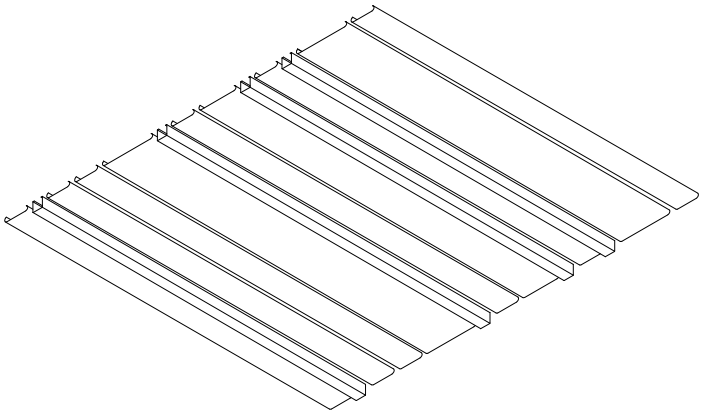

Sufit MIX można tworzyć przy użyciu paneli różnej szerokości i wysokości.
The “MIX ceiling” can be created using panels of different width and height.

Elementy systemu MIX
Elements of MIX ceilig

Trawerszyna TuV *TuV carrier*
Panele S/84, S/134, S/184, Sc/1, C/35

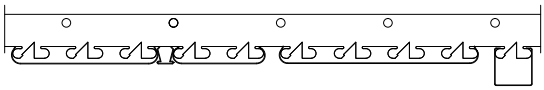

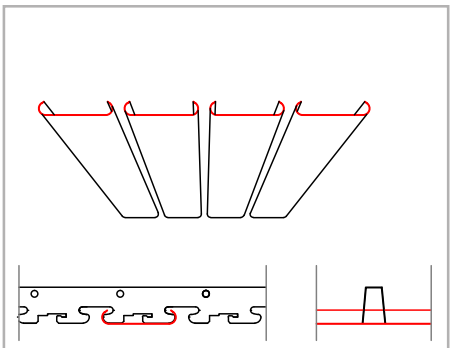

S/84/Tu

Panele ze szczeliną 16 mm
Panels with gap 16 mm

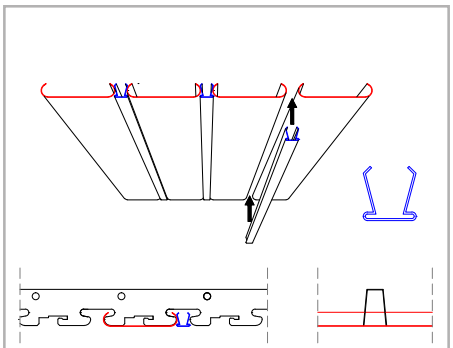

S/84/Sc1

Panele ze szczeliną 16 mm, zamkniętą listwą Sc/1 *Panels with gap 16 mm closed by stripe Sc/1*

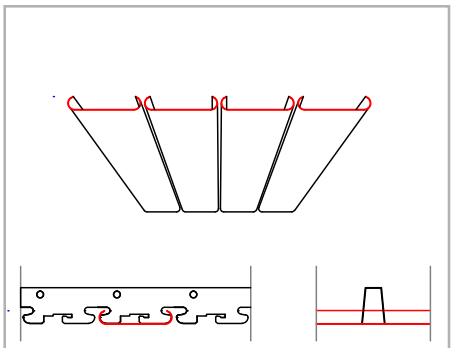

S/84/T90

Panele ze szczeliną 6 mm (tylko dla s/84)
Panels with gap 6 mm (only for S/84)

Przykład realizacji na traweszynie FLEX
Example of ceiling with carrier FLEX

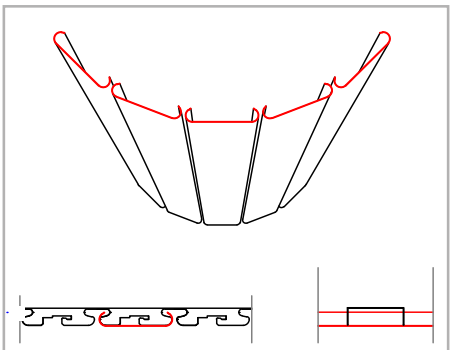

S/84/T90 Flex

Panele na trawerszynie FLEX (tylko S/84)
Panels on carrier FLEX (only for S/84)

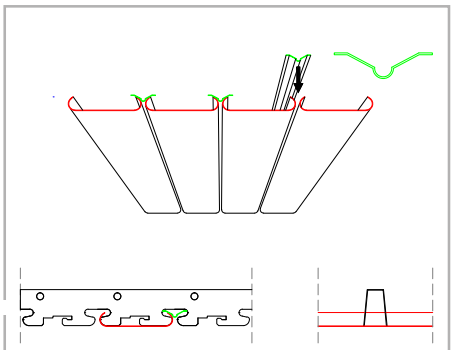

S/84/T90/Sc4

Panele ze szczeliną 6 mm zamkniętą listwą Sc/4 *Panels with gap 6 mm closed by stripe Sc/4*

PANELE TYP S/C *S/C TYPE PANELS*

Aluminiowe panele dostępne w trzech modułach 100 mm (84), 150 mm (134) i 200 mm (184) mocowane są na „trawerszynach" zatrzaskowo. Panele mają wyprofilowane pióro własne, które po wpięciu panela w trawerszynę zamyka szczelinę między panelami. Dzięki możliwości wypinania listew istnieje łatwy dostęp do przestrzeni nad sufitem (np. instalacji). Panele nadają się do stosowania w pomieszczeniach zamkniętych oraz do budowy sufitów zewnętrznych. Istnieje możliwość perforacji paneli do wentylacji przestrzeni nad sufitem (np. okapy), lub poprawienia parametrów akustycznych wewnątrz pomieszczeń po dodatkowym wyklejeniu paneli materiałem wygłuszającym.

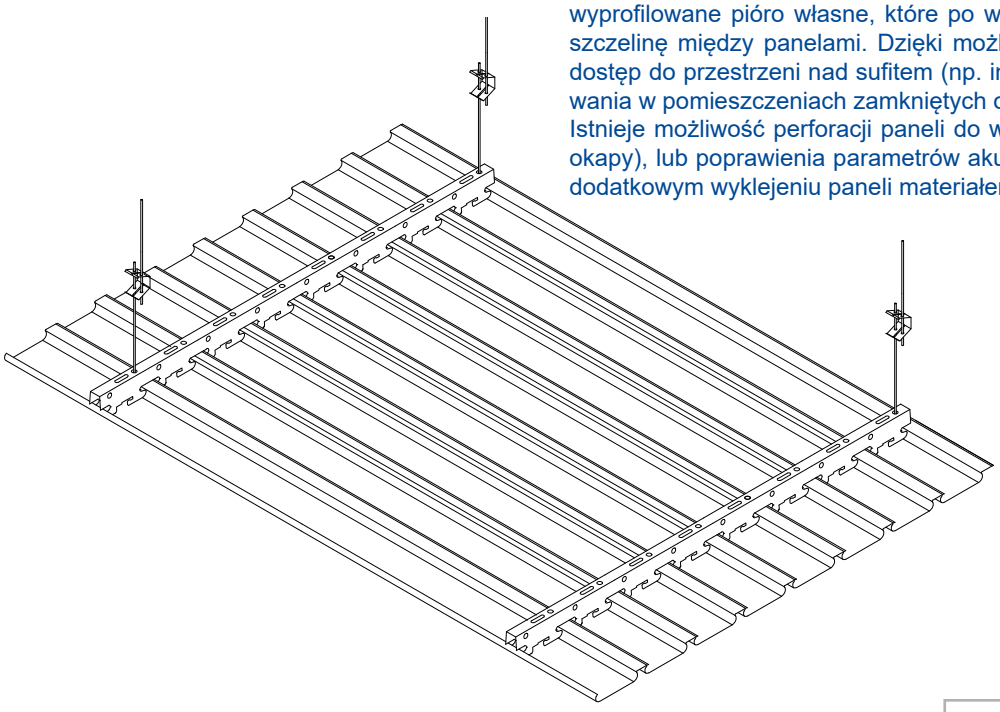

Aluminum panels, available in three modules 100 mm (84), 150 mm, (134) and 200 mm (184) are assembled on ceiling by carriers. The distance between the panels is closed thanks to the special shape of the panels. It is available to dismount any panel and allow easy access the space above the ceiling. The panels are suitable for use with indoor and outdoor ceilings. There is a possibility of perforation panels to do ventilation space above the ceiling, or to improve acoustic parameters with additional insulation material applied on panels.

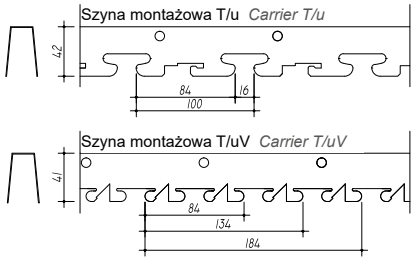

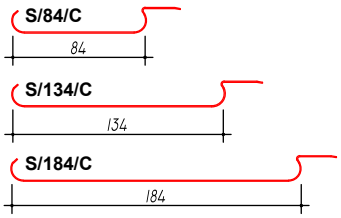

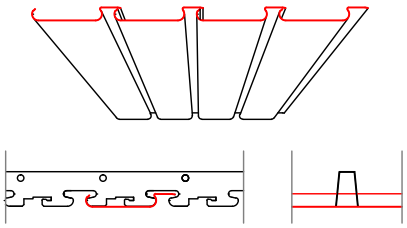

S/84/C

Typ listwy *Panel type*	Szerokość listwy *Panel width*	Materiał *Material*	Zastosowanie *Application*	Trawerszyna *Carrier*
S/84/C	84/100 mm	aluminium *aluminum*	wewn. i zewn. *interior and exterior*	Tu, Tu/V
S/134/C	134/150 mm	aluminium *aluminum*	wewn. i zewn. *interior and exterior*	Tu/V
S/184/C	184/200 mm	aluminium *aluminum*	wewn. i zewn. *interior and exterior*	Tu, Tu/V

PANELE TYP OMEGA F *OMEGA F TYPE PANELS*

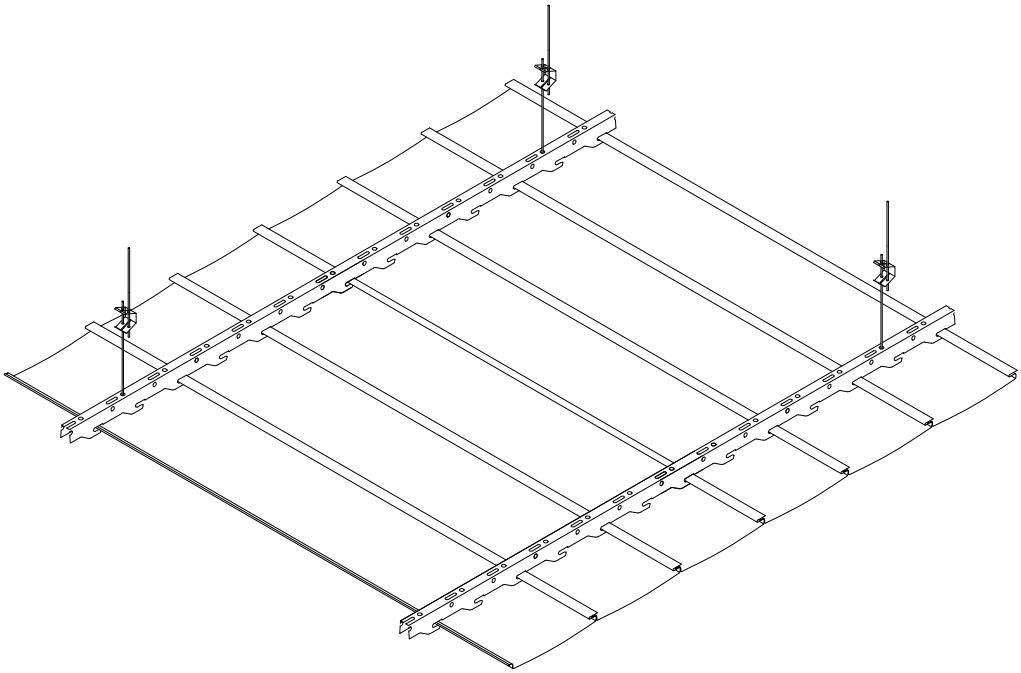

Panele Omega F tworzą gładką, jednolitą powierzchnię sufitów. Po wpięciu w szyny montażowe (trawerszyny) powierzchnia paneli nieznacznie wybrzusza się, dzięki tej wypukłości następuje kompensacja naprężeń w kierunku prostopadłym do długości paneli, powstających od zmian temperatury. Dzięki tym własnościom możemy profilować listwy do szerokości 300 mm do zastosowań zewnętrznych. Specjalnie wyprofilowany zamek pozwala na uzyskanie szczelnego połączenia na styku paneli.

Omega F panels form a smooth, uniform ceiling surface. After mounting in carriers, the surface of the panels will become slightly convex, which will compensate any stress in the orthogonal direction towards panel length caused by temperature changes. This enables the formation of panels up to 300 mm in length for interior use. The specially formed lock allows to achieve tight interlocking of panels.

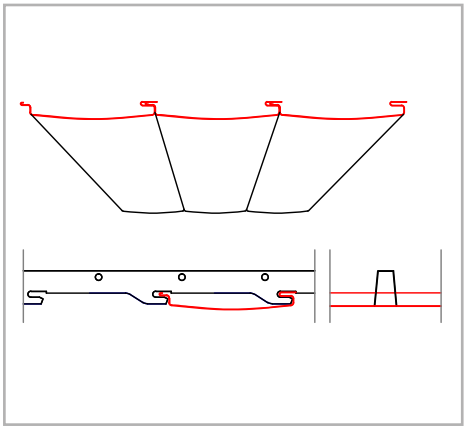

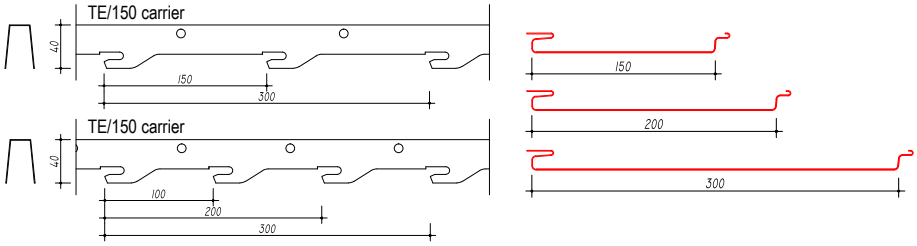

Typ listwy *Panel type*	Szerokość listwy *Panel width*	Materiał *Material*	Zastosowanie *Application*	Trawerszyna *Carrier*
S/84/C	150	aluminium/stal *aluminum/steel*	wewn. i zewn. *interior and exterior*	TF/150
S/134/C	200	aluminium/stal *aluminum/steel*	wewn. i zewn. *interior and exterior*	TF/100
S/184/C	300	aluminium/stal *aluminum/steel*	wewn. i zewn. *interior and exterior*	TF/100, TF/150

PANELE TYP OMEGA *OMEGA TYPE PANELS*

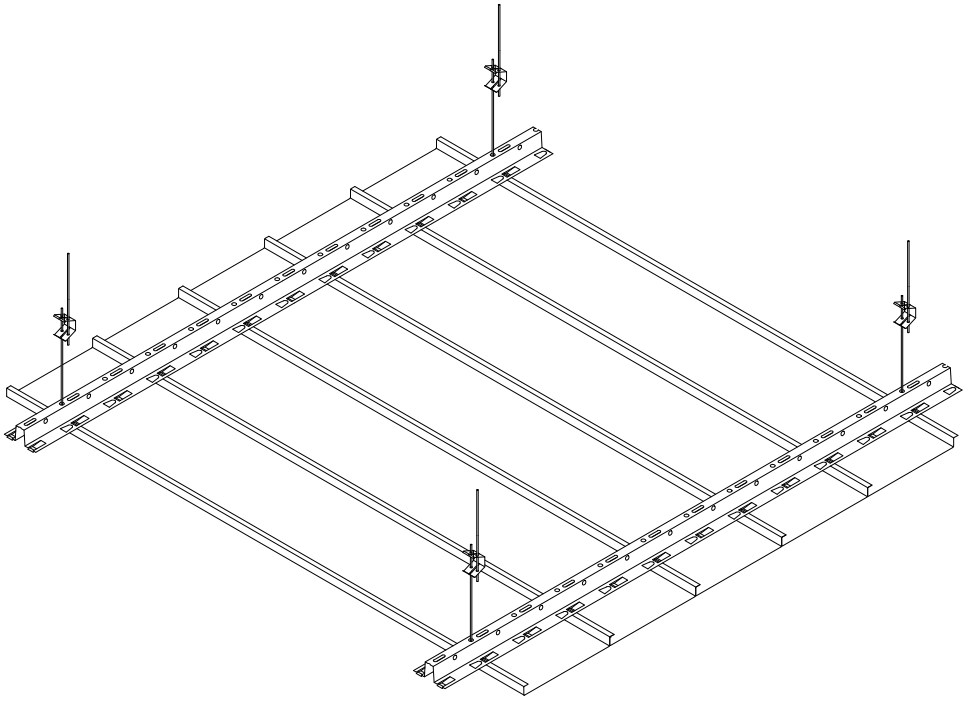

Panele Omega zachowują płaską powierzchnię w zakresie szerokości od 100 do 300 mm. Ten typ paneli może być układany „na styk" lub z „fugą" o szerokości 10 mm między listwami. Sposób montażu paneli w trawerszynach nie pozwala na dowolne ich wypinanie, możliwy jest jedynie demontaż w kolejności począwszy od ostatnio zamontowanego.

Omega Panels can maintain flat surface in width range between 100 and 300 mm. These panels can be laid "to the butt" or "with grout" being 10 mm wide between panels. The method of installing the panels in carriers does not allow for their free disassembly, they can only be removed one after another, starting from the one which was installed last.

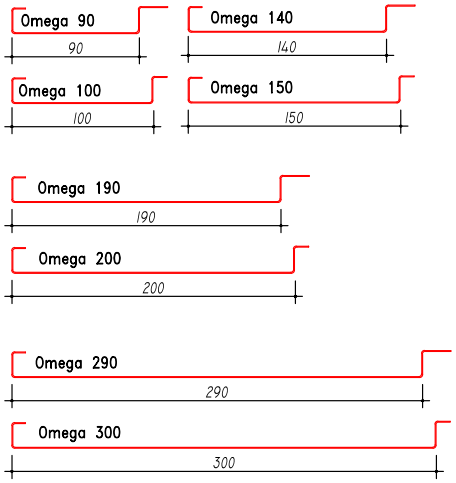

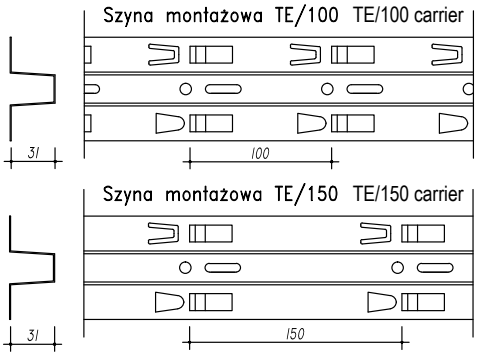

Typ listwy *Panel type*	Szerokość listwy *Panel width*	Materiał *Material*	Zastosowanie *Application*	Trawerszyna *Carrier*
Omega 90/Omega 100	90/100	stal/aluminium *steel/aluminium*	wewn. i zewn. *interior and exterior*	TE/100
Omega 140/Omega 150	140/150	stal/aluminium *steel/aluminium*	wewn. i zewn. *interior and exterior*	TE/150
Omega 190/Omega 200	190/200	stal/aluminium *steel/aluminium*	wewn. i zewn. *interior and exterior*	TE/100
Omega 290/Omega 300	290/300	stal/aluminium *steel/aluminium*	wewn./*interior*	TE/100, TE/150

PANELE TYP OMEGA *OMEGA TYPE PANELS*

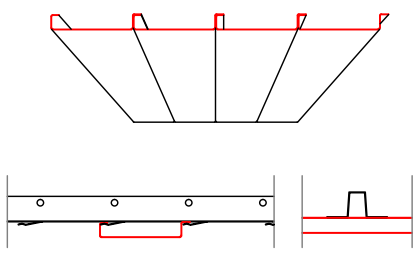

OMEGA 100

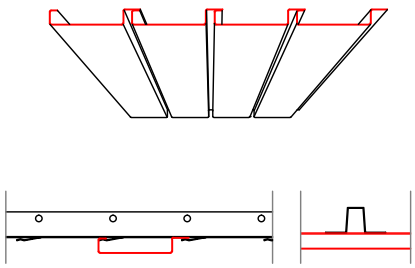

OMEGA 90

Panele OMEGA montowane „na styk" (szerokość 100, 150, 200 i 300 mm) lub „z fugą" (szerokości 90, 140, 190, 290 mm)

Omega Panels can be assembled „without gap" (width 100, 150, 200 and 300 mm) or "with closed gap" (width 90, 140, 190, 290 mm)

PERFORACJA PANELI *PANEL PERFORATION*

Perforacja paneli pozwala poprawić parametry akustyczne sufitu. Dodatkowo istnieje możliwość wklejenia specjalnego materiału zwiększającego redukcję pogłosu w pomieszczeniu. Sufit Omega został przebadany w Zakładzie Akustyki Instytutu Techniki Budowlanej w celu ustalenia pogłosowego współczynnika pochłaniania dźwięku, na podstawie PN-EN ISO 11654:1999 współczynnik w osiągnął wynik 0,65 co daje Klasę pochłaniania C.

Panel perforation is used to improve the ceiling's acoustic parameters. Additionally, it is possible to glue in special material increasing room reverberation reduction. Omega ceilings have been tested in the Acoustic Department of Research Institute in order to determine the reverberation sound absorption coefficient, on the basis of PN-EN ISO 11654:1999 the coefficient was determined to be 0,65 which is equivalent to Absorption class C.

Perforacja paneli *Panel perforation*	
Typ listwy *Panel type*	**Szerokość listwy** *Panel width*
S, S/c	84, 134, 184
Omega	90, 100, 140, 150, 190, 200
Omega F	150

PN-EN ISO 11654:1999

$\alpha_W = 0.65$

Klasa pochłaniania *Absorbtion class* **C**

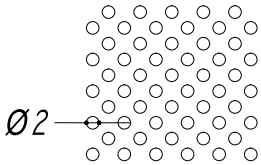

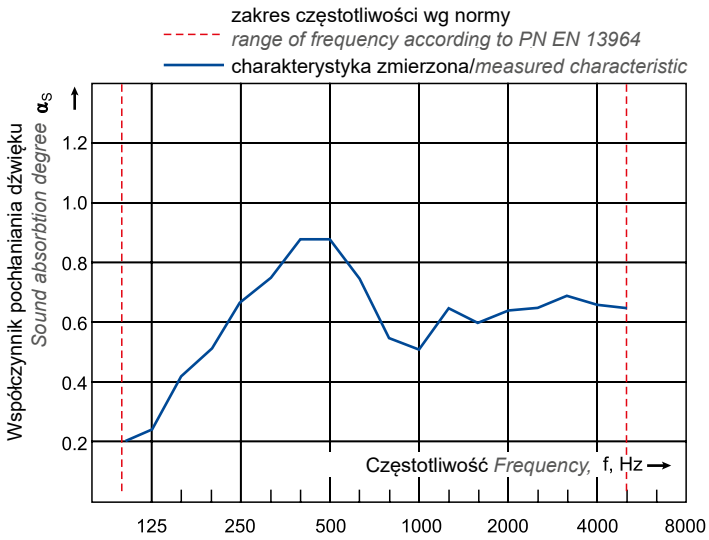

PANELE TYP “J” *TYPE J PANELS*

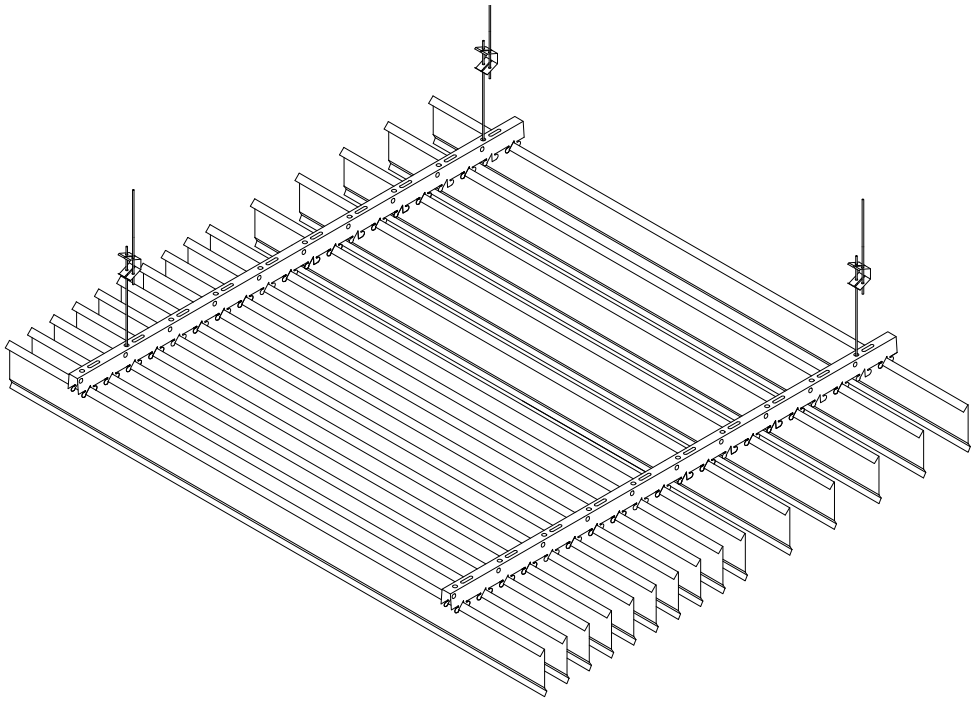

Panele typu „J” profilowane są z blachy aluminiowej dwustronnie powlekanej powłokami poliestrowymi. Nadają sufitowi liniowy układ. Posiadają duża powierzchnię otwartą. Doskonale nadają się do zabudowy sufitów w korytarzach, pasażach handlowych, dworcach kolejowych i lotniczych. Produkowane są w trzech szerokościach 100, 150 i 200 mm.

J-type panels are made of aluminium sheets with double-side polyester coating. They give the ceiling a linear layout. Their open surface is vast. Perfect for ceilings in corridors, retail passages, railway stations and airports. Available in three widths: 100, 150 and 200 mm.

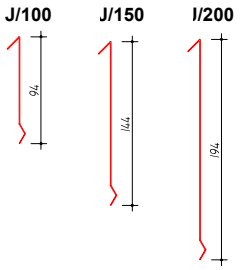

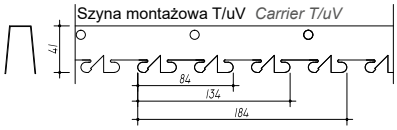

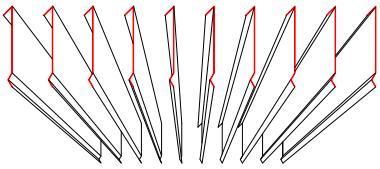

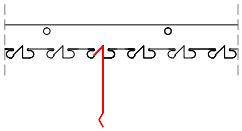

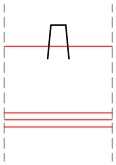

Typ listwy *Panel type*	Szerokość listwy *Panel width*	Materiał *Material*	Zastosowanie *Application*	Trawerszyna *Carrier*
J/100	94	aluminium/*aluminum*	wewn./*interior*	Tu/V
J/150	144	aluminium/*aluminum*	wewn./*interior*	Tu/V
J/200	194	aluminium/*aluminum*	wewn./*interior*	Tu/V

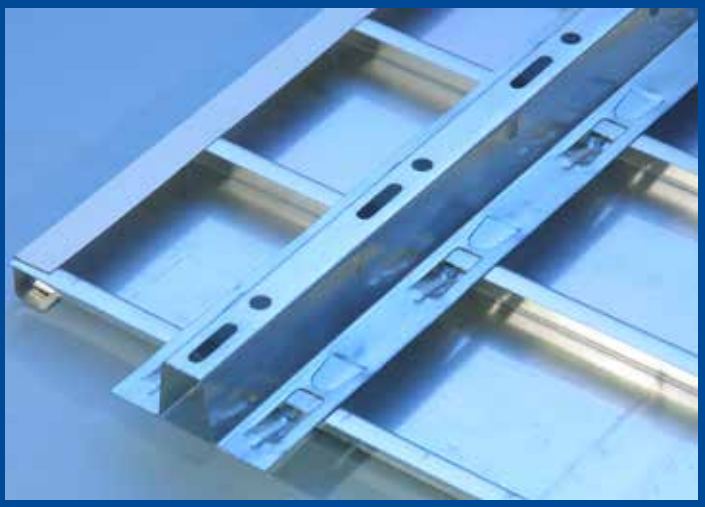

OPIS *DESCRIPTION*

Łatwy montaż i demontaż (sufity rozbieralne)
easy to assemble

Odporne na wilgoć
moisture resistant

Niepalne A1
non flammable

Ekologiczne – aluminium nadaje się do recyclingu
recyclable

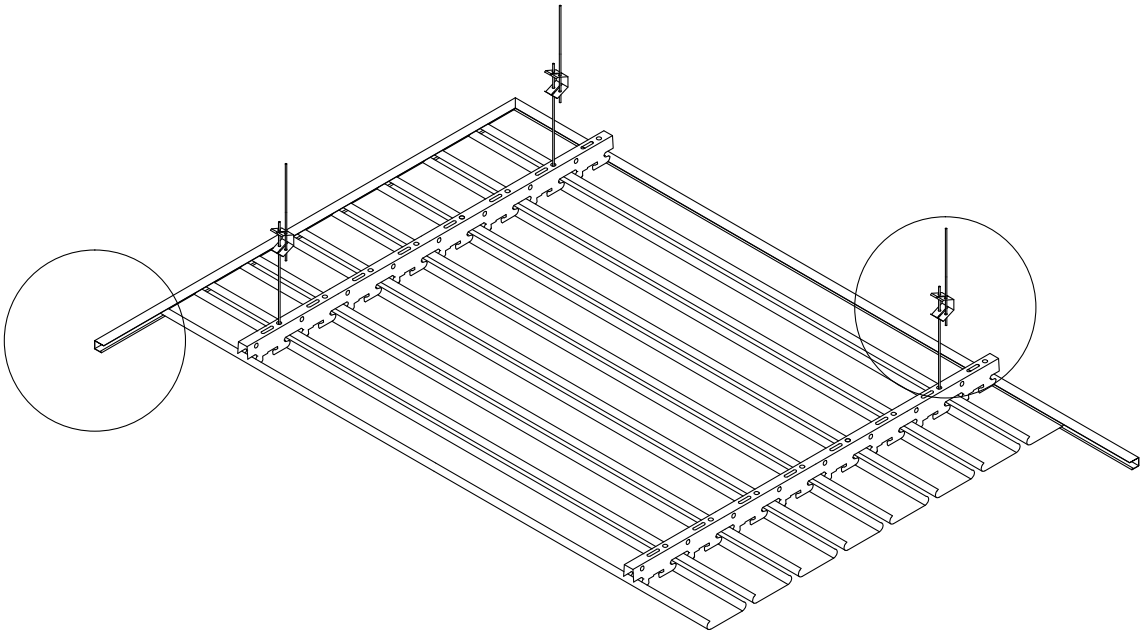

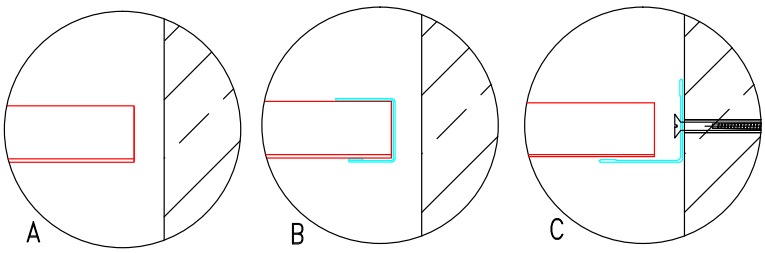

Sposób wykończenia krawędzi sufitu:
A – bez obróbki
B – listwa ceowa Sc/3
C – listwa kątowa Sc/2

Ceiling edge finishing:
A – no fitting
B – Sc/3 C profile
C – Sc/2 L profile

Rodzaje zawiesi do montażu trawerszyn:
1/ do wewnątrz
2/ na zewnątrz
(sztywne np.
– pręt gwintowany).

Carrier suspension systems:
1/ to the interior
2/ to the exterior
(stiff, ex. threaded bar).

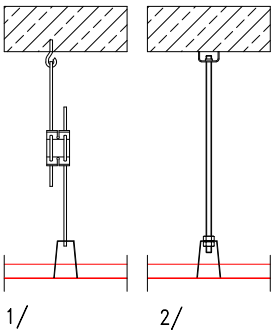

INNE PRODUKTY Z OFERTY PUNTO PRUSZYŃSKI

SUFITY RASTROWE

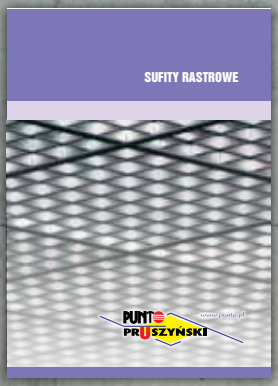

SUFITY BAFFLE

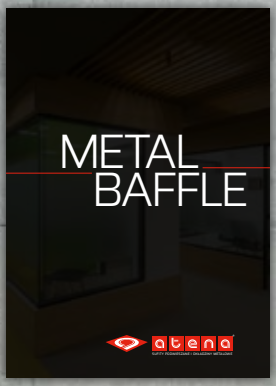

SUFITY KASETONOWE

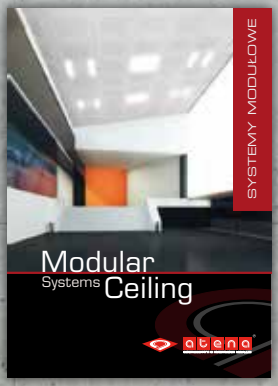

ELEWACJE LISTWOWE

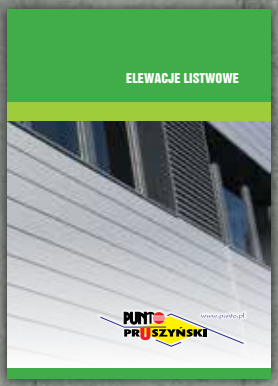

ŻALUZJE STAŁE

BLACHY DACHOWE TYTANIUM

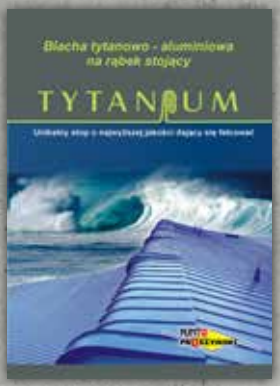

PROFILE DO G-K

Wszystkie dane i informacje zawarte w specyfikacjach mogą zostać zmienione bez powiadomienia.
Więcej danych dotyczących kolorów, perforacji, profili brzegowych oraz instrukcji instalacji znajduje się w kartach danych technicznych na stronie internetowej pod adresem **punto.pl**

W celu uzyskania dodatkowych informacji proszę skontaktować się z działem sprzedaży:
tel.: +48 22 753 25 33;
e-mail: punto@punto.pl

All data and information contained in the specifications may be changed without notice.
More data on colors, perforations, edge profiles and installation instructions can be found in the technical data sheets on the website at punto.pl

For further information, please contact our sales department:
tel.: +48 22 753 25 33
e-mail: punto@punto.pl

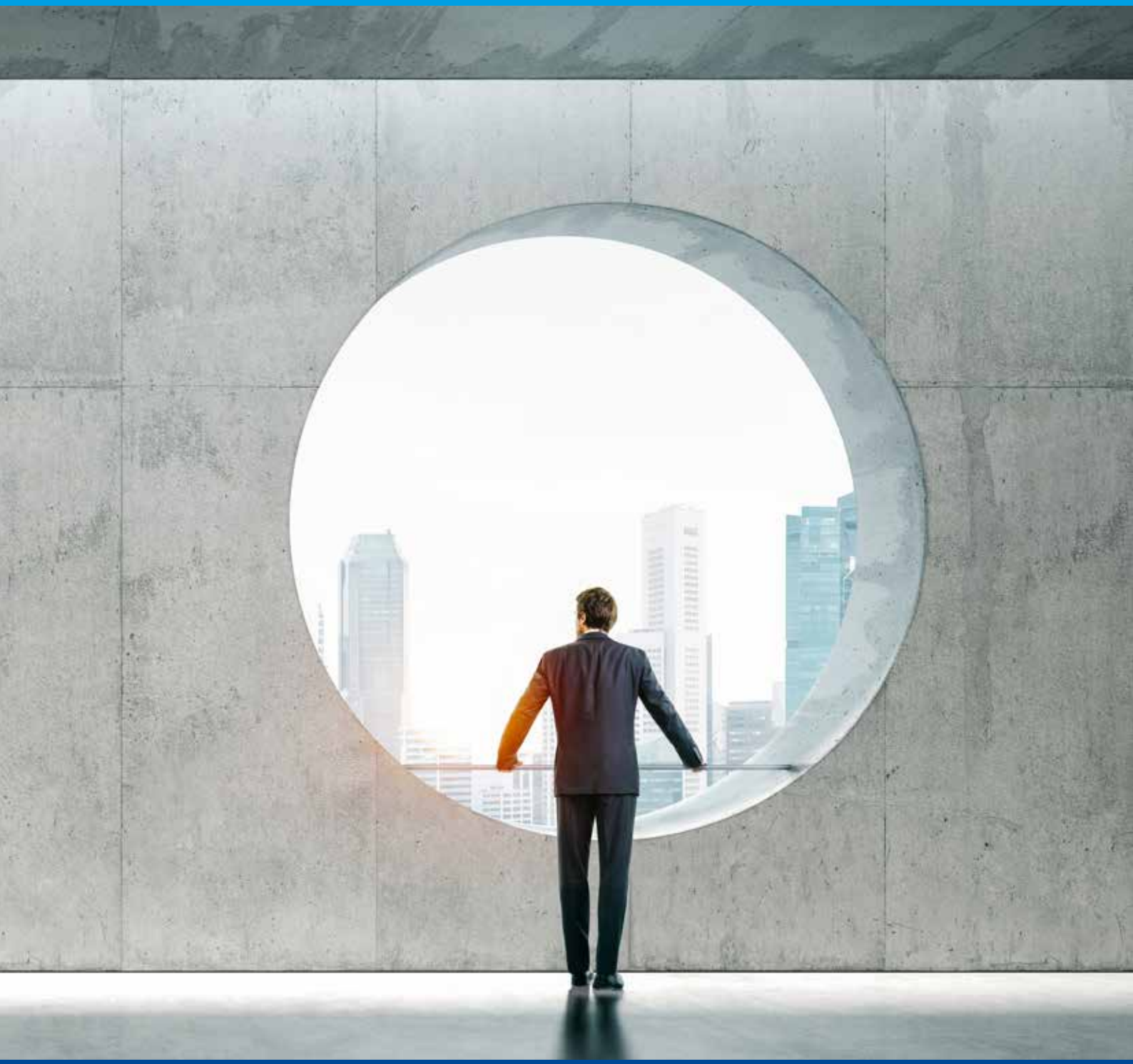

PUNTO PRUSZYŃSKI SP. Z O.O.
05-816 Michałowice k/Warszawy, Al. Jerozolimskie 268
Tel./mobile +48 22 753 25 33, Fax 22 753 25 45
www.punto.pl
e-mail: punto@punto.pl

Centrala firmy PRUSZYŃSKI/Company headquarters PRUSZYŃSKI Sp. z o.o.
05-806 Komorów, Sokołów, ul. Sokołowska 32b
tel./phone +48 22 738 60 00

Oddziały firmy PRUSZYŃSKI PRUSZYŃSKI Sp. z o.o. departments

BIAŁYSTOK
16-070 Nowosiółki, ul. Warszawska 44
Tel./Fax 85 719 30 03, e-mail: bialystok@pruszynski.com.pl

GDAŃSK
80-174 Gdańsk-Szadółki, ul. Lubowidzka 34
Tel./Fax 58 303 90 40, e-mail: gdansk@pruszynski.com.pl

KIELCE
25-655 Kielce, ul. Łódzka 268a
Tel./Fax 41 346 15 10, e-mail: kielce@pruszynski.com.pl

KRAKÓW
32-086 Węgrzce, ul.Warszawska 11
Tel./Fax 12 286 31 50, e-mail: krakow@pruszynski.com.pl

LUBLIN
20-207 Lublin, ul. Turystyczna 13a
Tel./Fax 81 745 15 90, e-mail: lublin@pruszynski.com.pl

ŁÓDŹ
95-030 Rzgów, ul. Rudzka 43
Tel./Fax 42 227 80 70, e-mail: lodz@pruszynski.com.pl

POZNAŃ
62-021 Paczkowo, ul. Wiosenna 18
Tel./Fax 61 815 75 00, e-mail: poznan@pruszynski.com.pl

SZCZECIN
73-108 Kobylanka, Motaniec 2k
Tel./Fax 91 561 04 25, e-mail: szczecin@pruszynski.com.pl

WROCŁAW
55-080 Kąty Wrocławskie, Nowa Wieś Wrocławska ul. Relaksowa 41
Tel./Fax 71 316 93 21, e-mail: wroclaw@pruszynski.com.pl

BYDGOSZCZ
86-031 Osielsko, ul. Szosa Gdańska 74
Tel. 52 381 38 25, e-mail: bydgoszcz@pruszynski.com.pl

STARACHOWICE
27-200 Starachowice, ul. 1 Maja 10
Tel. 41 275 54 36, e-mail: starachowice@pruszynski.com.pl

KATOWICE
41-710 Ruda Śląska, ul. Nowary 1A
Tel. 32 342 13 95, Fax 32 342 13 96, kom. 602 429 420
e-mail: katowice@pruszynski.com.pl

RZESZÓW
36-002 Jasionka 927
Tel. 17 772 97 16, e-mail: rzeszow@pruszynski.com.pl